조절 가능한 산업용 압력 트랜스듀서

LCD 및 백라이트

범위 0-50 psi부터 0-7500 psi까지 (0-3.4부터 0-517 bar까지)
복합 범위 Vac부터 50 psi까지 (Vac부터 3.4 bar까지)
출력 4 – 20 mA

PX5100

PX5100 시리즈

NIST CE
옵션

- 조밀한 크기
- NEMA 4X (IP65) 환경 등급
- 쉽게 읽을 수 있는 백라이트 LCD
- 위치에 적합하게 디스플레이 90°씩 회전
- 전부 스테인리스 스틸 습식 부품
- 내부 버튼을 이용해 빠르게 범위 측정
- 모든 공학 단위로 표시하기 위한 척도
- 최소/최대 및 정지 기능
- 프로그램 잠금 기능
- 높은 초과 압력
- 높은 수명 주기
- 키 잠금 기능

PX5100

용도

- 펌프 제어
- 수력 제어 장치
- 압축 장치 제어
- 공정 자동화
- 물과 탱크 수위

오메가 PX5100는 작은 산업용 조절 가능 압력 트랜스미터로 일관성 있고 신뢰성 있는 압력 측정이 필수적인 공정 자동화, 수력 장치, 압축기, 펌프의 압력, 탱크 수위 관찰에 적합합니다. PX5100에는 입증된 튼튼한 박막 센서 기술이 들어있고 다양한 습식 및 건식 매체를 관찰할 수 있습니다. 범위 0-50 – 0-7500 psi와 복합 범위 -15/50 psi 에서 이용할 수 있는 이 다용도 트랜스미터에는 고압 및 저압 이벤트를 기록하고 기능을 유지하기 위한 최소, 최대 기능이 있습니다.
튼튼한 알루미늄 NEMA 4X (IP65) 케이스는 지름이 2.65"이고 부분적 판독값을 표시하는 백라이트 LCD 디스플레이가 있습니다. 출력은 트랜스미터의 범위를 다시 조절하거나 원치 않는 유체 헤드 사전 하중을 측정하기 위해 조정할 수 있는 설정 가능한 2선 4 – 20 mA 신호입니다. 영과 스팬의 조정 가능성은 -10% – 110% FS URL (범위 상한)입니다. 이는 100 psi 트랜스듀서에서 영이 -10 psi – FS 110 psi 사이에 위치하고 있다는 뜻입니다. 예를 들어 영은 30 psi 및 최대 90 psi로 설정되어 있을 수 있고, 따라서 출력은 30 psi에서 4 mA일 것이며, 중간 지점 12 mA는 60 psi일 것이고 20 mA는 90 psi일 것입니다.

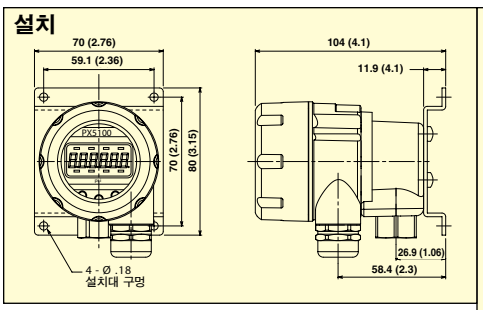

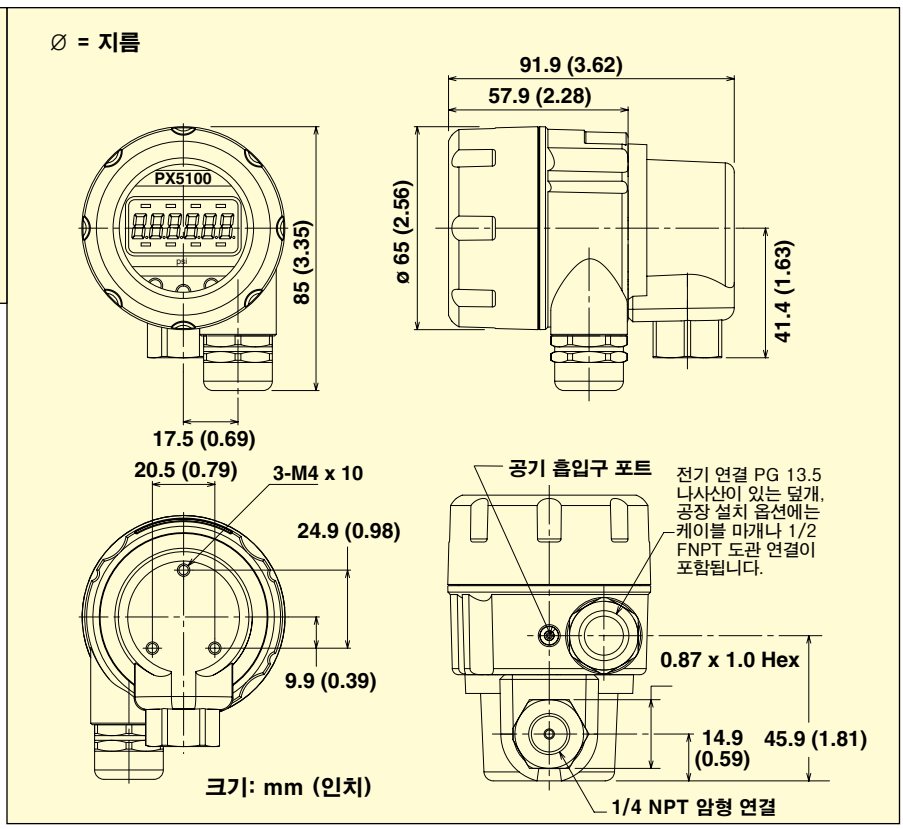

사 양

출력: 4 - 20 mAdc (2선)
공급 전압: 12 - 32 Vdc
Vmin=12V+(0.022Ax 루프 저항)
절연 저항: 50 Vdc (>100 M Ω)
조절 범위/조정:
영: -10 - 110% FS
스팬: -10 - 110% FS
정확도: 23°C에서 ±0.25% FS URL (범위 상한), 선형성, 이력현상, 반복성 포함
주의: 정확도와 출력 분해능은 FS (URL) 값을 바탕으로 합니다.
안정성: ±0.25% FS/연
반응 시간: 30 ms (조정 가능)
출력 분해능: 0.1% FS (URL)
디스플레이: 4자리, 10 mm LCD 및 붉은색 백라이트
디스플레이 정확도: ±0.25% FS (URL) + 1
보관 온도: -20 - 70°C (-4 - 158°F)
작동 온도: -10 - 60°C (14 - 140°F)
보상 온도: -10 - 60°C (14 - 140°F)
온도 효과 (보상 범위): ±0.02% FS (URL)/°C (기본 23°C에서)
초과압력 (FS)
≤1500 psi
보증 내압: 200%
터짐 압력: 500%
3000, 5000 psi:
보증 내압: 200%
터짐 압력: 500%
7500 psi
보증 내압: 120%
터짐 압력: 150%
진동: 5 g 150 Hz
충격: 10 g 16 ms
압력 연결: ¼ NPT 암형
전기 연결: ½ NPT 암형 도관 피팅
환경 등급:
NEMA 4X (IP65)
CE 준수: EN 613261 199, A1/1998, A2/2001 중공업

매체: 316SS 및 17-4 pH SS에 호환되는 유체와 가스

무게: 약 454 g (1 lb)

주문하려면 kr.omega.com/px5100에 방문해 가격과 자세한 사항을 알아보세요.

스팬 및 제로 조정 -10% - +110% FS (URL)		
범위 (URL)		모델 번호
psi	bar	
복합 게이지		
-Vac~ +15	-Vac~ +1	**PX5100-015CGI**
-Vac~ +30	-Vac~ +2.1	**PX5100-030CGI**
-Vac~ +50	-Vac~ +3.4	**PX5100-050CGI**
게이지압		
0~ 50	0~ 3.4	**PX5100-050GI**
0~ 100	0~ 6.9	**PX5100-100GI**
0~ 150	0~ 10	**PX5100-150GI**
0~ 300	0~ 21	**PX5100-300GI**
0~ 500	0~ 34	**PX5100-500GI**
0~ 1000	0~ 69	**PX5100-1KGI**
0~ 1500	0~ 103	**PX5100-1.5KGI**
0~ 3000	0~ 207	**PX5100-3KGI**
0~ 5000	0~ 345	**PX5100-5KGI**
0~ 7500	0~ 517	**PX5100-7.5KGI**
옵션 (모델 번호에 접미사 추가)		
-XRH	9-포인트 NIST 추적 가능 캘리브레이션, 주문 시 지정해야 합니다	
-X6B	산소 세척	

설치대와 사용자 설명서가 함께 제공됩니다.
주문 예: PX5100-100GI, 100 psig 조절 가능 트랜스미터, 출력 4 - 20 mA.
PX5100-015CGI, 진공 - 15 psi 복합 게이지 조절 가능 트랜스미터, 출력 4 - 20 mA.
(4 mA = 진공, 20 mA = + 15 psi).